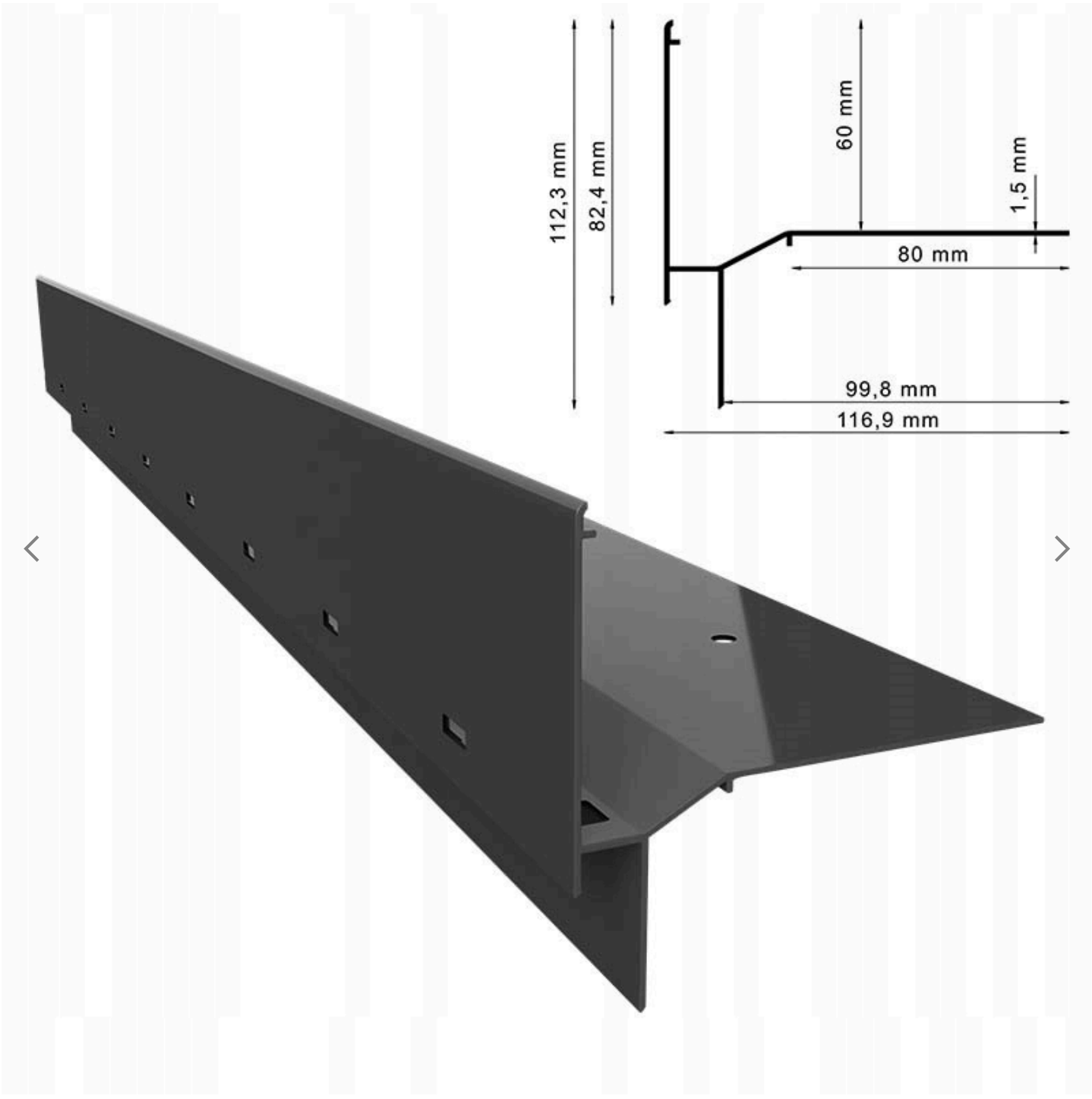
112,3 mm
82,4 mm
60 mm
1,5 mm
80 mm
99,8 mm
116,9 mm